verso 1.2

INSTRUCCIONES

Soporte para DANA api MATIC 1000

Artículo No. 110044

Gracias por comprar este producto. Para garantizar una larga vida útil y el mejor rendimiento de esta máquina, lea atentamente las siguientes instrucciones. En caso de que tenga alguna pregunta, por favor contáctenos.

Este soporte para DANA api MATIC 1000 es muy estable y hace que sea más fácil que antes poner la máquina llenadora. El soporte se puede limpiar con un paño húmedo y agua tibia.

Datos técnicos

Dimensiones:	
Longitud	37,10cm
Ancho	32,10cm
Altura	40,60cm
Espesor	3,00mm
peso	4,60kg
Producto#	110044
Codigo de Tarifa	8436 99 00
embalaje	1 pieza/palet

Swienty A/S | Hørtoftvej 16, Ragebol | DK-6400 Sonderborg | tel. +45 7448 6969 | www.swienty.com | shop@swienty.com

Instrucciones

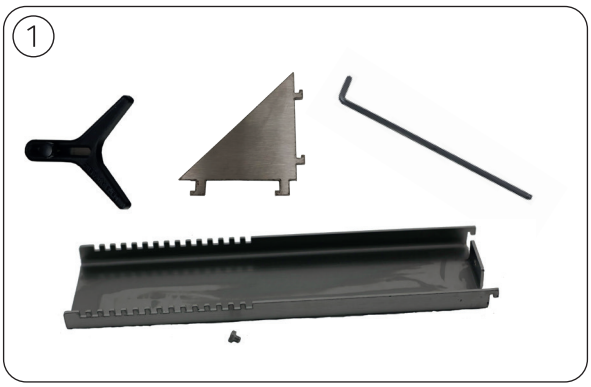

El soporte se entrega desarmado con todas las piezas y tornillos necesarios. Necesitará una llave de cabeza hexagonal de 4 mm.

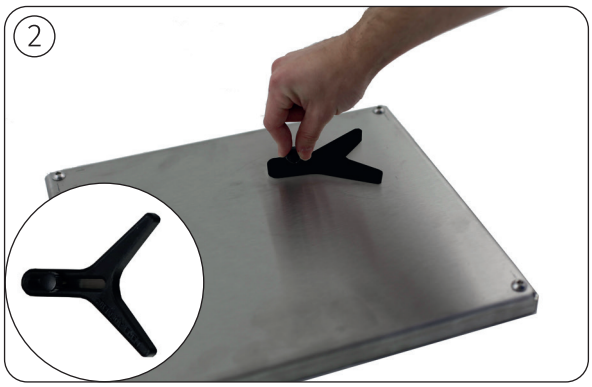

Monte el controlador de vidrio en la placa inferior con el tornillo de mariposa.

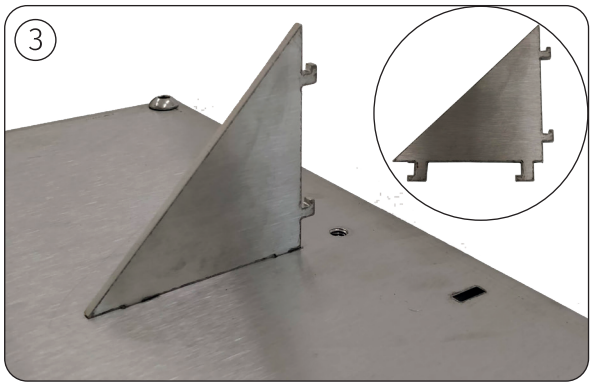

Coloque el triángulo de metal en los pequeños orificios de la placa inferior antes de montar la torre.

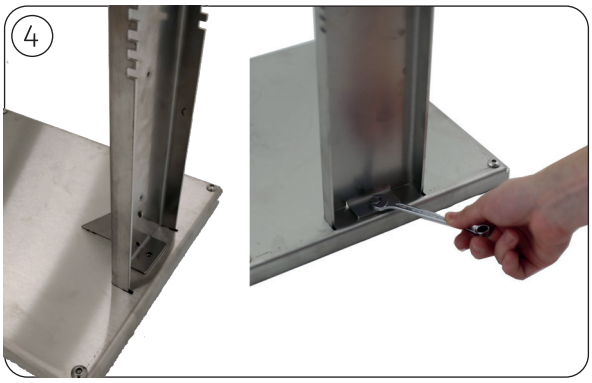

Monte la torre en la placa inferior con el tornillo de 6 filos como se muestra en la imagen. La torre debe colocarse en la placa inferior para que el soporte se conecte a la placa con los 2 orificios. Es importante que las muescas se alejen del centro de la placa.

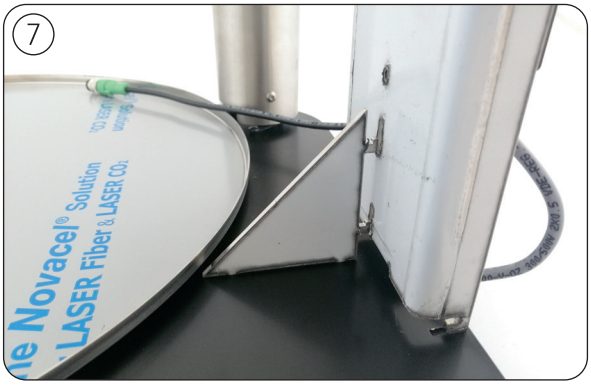

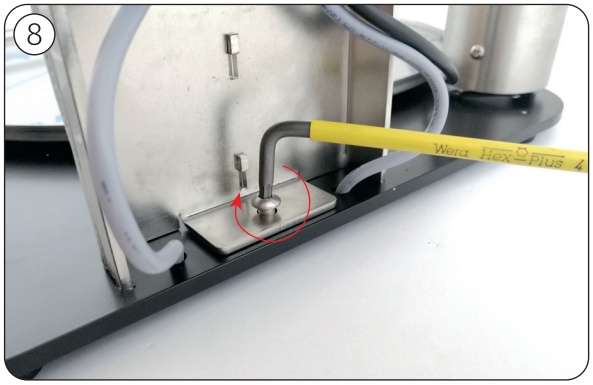

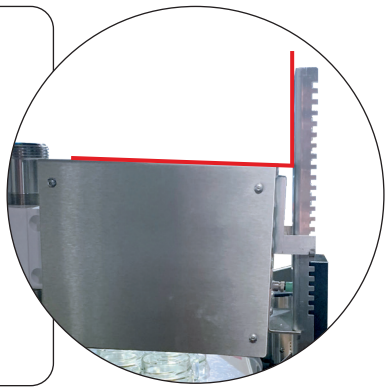

¡Atención!
Cuando ponga la máquina de llenado, se asentará un poco oblicuamente. El soporte está hecho de esta manera que permite el uso de una tolva de 10 l sin sobrecargar demasiado la máquina.

Montaje de la máquina de llenado

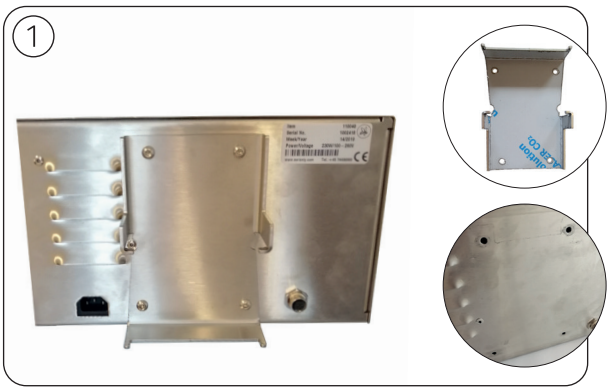

Bag på tappemaskine er der der 4 huller. Sus skrues den medfølgende monteringsplade fast med de 4 skruer.

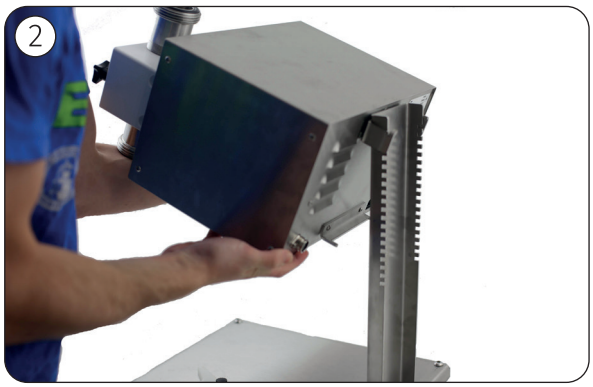

La máquina llenadora ahora se puede colocar en el soporte deslizando la máquina desde arriba hasta la altura deseada.

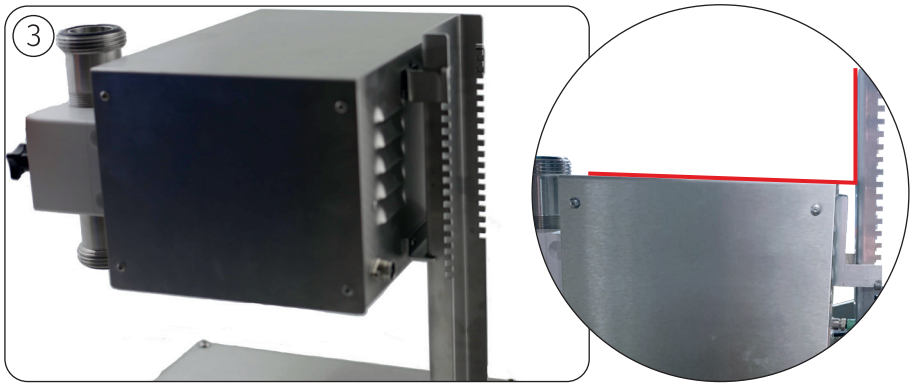

¡Atención!
Cuando ponga la máquina de llenado, se asentará un poco oblicuamente. El soporte está hecho de esta manera que permite el uso de una tolva de 10 l sin sobrecargar demasiado la máquina.